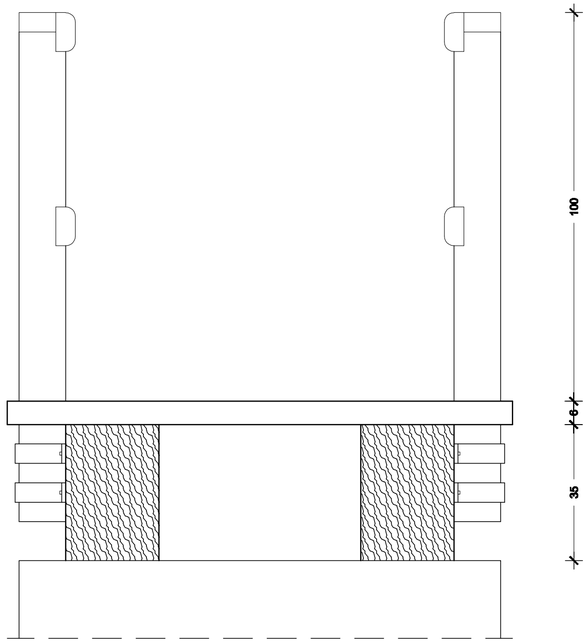

PASSERELLA PEDONALE
(scala 1:20)

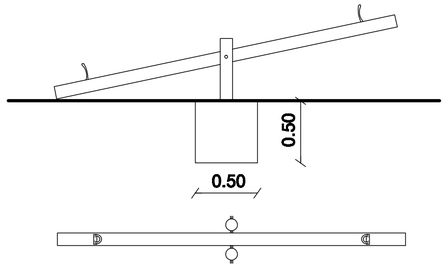

A - BILANCINO

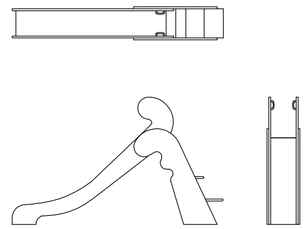

B - SCIVOLO PICCOLO

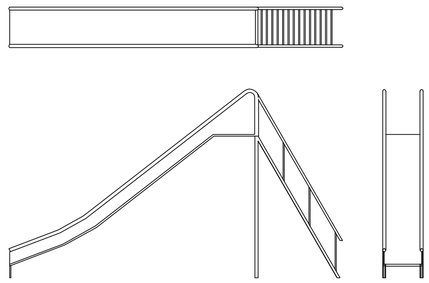

C - SCIVOLO GRANDE

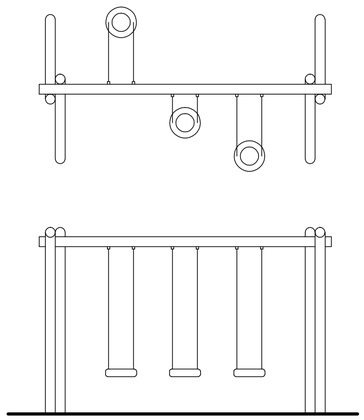

D - ALTALENA

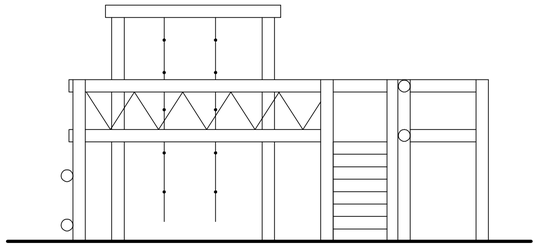

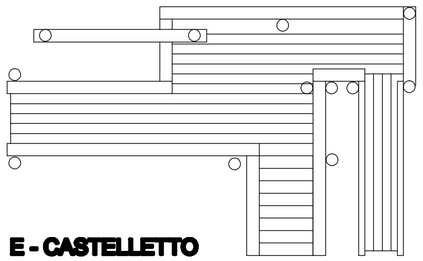

E - CASTELLETTO

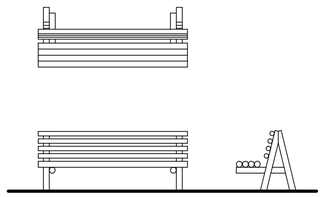

G - PANCHINA

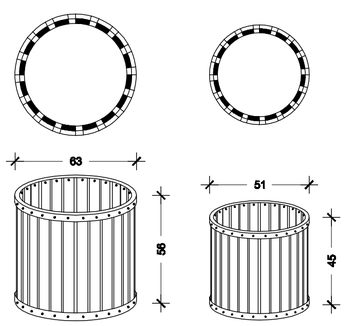

H - CESTINO

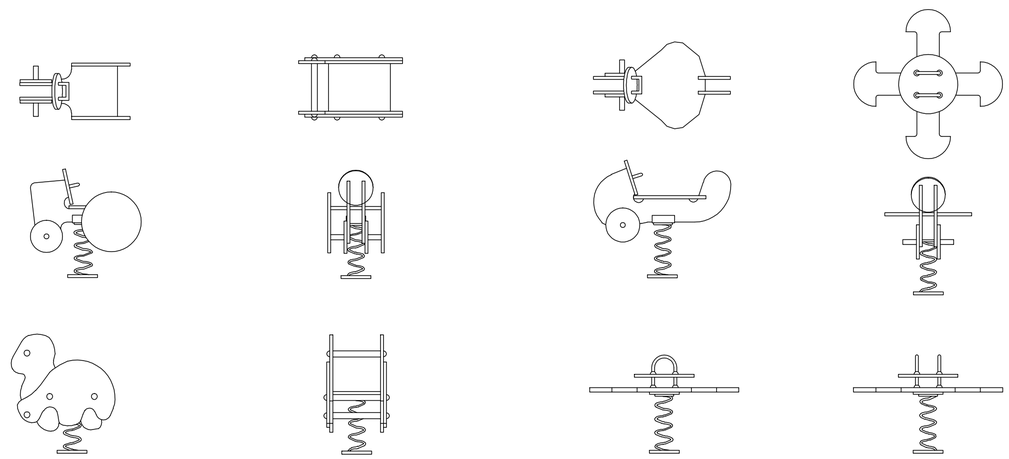

F - GIOCHI A MOLLA

FONDAZIONE GIOVANNI PAOLO II onlus
piazzetta della Cattedrale, 1
50014 FIESOLE (FIRENZE) - ITALY

CONFERENZA EPISCOPALE ITALIANA

DIOCESI DI VIANA (MARANHAO - BRASILE)

DIOCESI di FIESOLE - CENTRO MISSIONARIO

PROGETTO GENERALE A STRALCIO

Costruzione del centro polivalente e impianti sportivi annessi alla chiesa parrocchiale di São Pedro Apóstolo e Nossa Senhora do Rosário nella diocesi di Viana

12

PARTICOLARI DI ARREDO

Settembre 2012

Project by:
arch. Chiara Bandini (San Giovanni Valdarno - AR)

Studio Fani associati (Fondazione Giovanni Paolo II onlus)
ing. Alessandro Bartolini (Fondazione Giovanni Paolo II onlus)